AKM 105, 115: Приводы для шаровых клапанов

Область применения

Для управления 2-х и 3-х ходовыми шаровыми клапанами серии VKR и BKR. Для контроллеров с переключаемым выходом (2/3-позиционные контроллеры)

Характеристики

- Синхронный мотор с электронным включением и отключением
- Электронное распознавание конечных позиций и отключение мотора временным реле устройства
- Коробка передач не требующая обслуживаний с магнитным сцеплением
- Коробка передач может быть выключена для ручного позиционирования шарового клапана (с ручным рычагом)
- Монтаж с клапаном практически автоматический

Техническое описание

- Корпус из двух частей из огнеупорного пластика, черная нижняя часть, желтая верхняя часть
- Консоль и соединительное кольцо изготовлены из пластика для присоединения к шаровому клапану
- Кабель питания – 1,2 м длиной, 3× 0,75 мм ²
- Установочное положение: от вертикального до горизонтального, но не вверх ногами

Тип	Управл.	Время хода [с]	Угол поворота	Питание	Вес [кг]
AKM 105 F100	2/3-позиц.	30	90°	230 В~	0.7
AKM 115 F120	2/3-позиц.	120	90°	230 В~	0.7
AKM 115 F122	2/3-позиц.	120	90°	24 В~	0.7

Питание	230 В~	± 15%, 50...60 Гц	Защита (горизонт.полож.)		IP 54 по EN 60529
	24 В~	± 20%, 50...60 Гц	Класс защиты	24 В	III по IEC 60730
				230 В	II по IEC 60730
Потребление энергии					
F100		2.4 Вт 4.5 ВА	Мин. Время ответа		200 мс
F120		2.0 Вт 4.0 ВА			
F122		1.6 Вт 1.7 ВА	Схема подключения 2-поз.		A10464
Макс. температура среды		100 °C	3-поз.		A10463
Допустимая внешняя темп.		–10...55 °C	Размерный чертёж		M10489
Внешняя влажность		5.. 95 %rh	Инструкции по монтажу		P100001578
		Без конденсации	Декларация материалов		MD 51.363

Аксессуары

0372459 100*	Версия для внеш. сети 230В для параллельной работы с AKM 1.5 или приводами с концевыми выключателями, включ. распределительная коробка; MV 506102
0372459 102*	Версия для внешней сети 24В для параллельной работы с AKM 1.5 или приводами с концевыми выключателями, включ. распределительная коробка; MV 506102
*)	Размерный чертёж или схема подключения доступны под тем же номером

1) Неограниченно изменяемые от 0...100 %; макс. нагрузка 5(2) А, 24...230 V

Работа

Подавая питание через кабель, можно установить конечный управляющий элемент в любую желаемую позицию с помощью соединительного стержня.

Направление движения штока при 3-позиционном управлении:

- Соединительный стержень выдвигается (и клапан открывается) если питание подается на привод через коричневый кабель.
- Соединительный стержень задвигается (и клапан закрывается) если питание подается на привод черный кабель.

В случае 3-позиционного управления, направление может быть изменено сменой подключения.

Направление движения штока при 2-позиционном управлении (черный провод постоянно под напряжением):-

- Соединительный стержень выдвигается (и клапан открывается) если питание подается на привод через коричневый кабель.
- Соединительный стержень задвигается (и клапан закрывается) если питание не подается на коричневый кабель.

В обеих конечных позициях (при достижении упора клапана или максимального хода), или в случае перегрузки, срабатывает электромагнитная муфта. Управляющий сигнал отключается электроникой после трех минут (60 секунд для F100).

Для ручной настройки нужно рассоединить передачи (скользящий переключатель возле кабеля питания).

Внимание: После ручной настройки, верните скользящий переключатель в начальное положение (подключите передачи).

Инструкции по проектированию, наладке и монтажу

Появление конденсата, капель воды и т.д. на оси клапана и в приводе не допустимо. Не должен быть установлен вверх ногами.

Монтаж клапана и привода производится установкой и затягиванием гайки-колпачка без дальнейшего регулирования; инструменты не должны использоваться. Ось клапана и ось привода соединяются автоматически, или с помощью ручной настройки и установки на 100% ход, или подачей питания на клеммы MM/N и 01. Для демонтажа, в начале должны быть рассоединены оси клапана и привода, а затем гайка-колпачок.

Привод поставляется заводом с штоком в среднем положении.

Концепция синхронного мотора соединенная с электромагнитной муфтой позволяет использовать несколько приводов клапанов одного типа параллельно.

Следующие аксессуары могут быть установлены на каждый привод: один комплект дополнительных контактов или потенциометр.

Дополнительные контакты должны быть привинчены к верхней крышке привода. Прежде чем механическое соединение может быть установлено, головка индикатора должна быть снята. Новый индикатор становится видимым на крышке дополнительных контактов.

N.B.: Корпус нельзя открывать.

Установка на открытом воздухе. При установке на открытом воздухе рекомендуется принять меры по защите от погоды**.**

Дополнительные технические данные

Верхняя часть корпуса, с крышкой и головкой индикатора, содержит синхронный мотор с конденсатором. Нижняя часть содержит автоматические передачи и кнопку освобождения передач.

Дополнительные переключающиеся контакты

Характеристики контактов: макс. 230 В пер.т.; мин. ток 20 мА при 20 В

Характеристики контактов: макс. 4...30 В пост.т.; мин. ток 1...100 мА

Потребление энергии:

Тип	Время хода с	Состояние	Активная мощность P Вт	Мнимая мощность S ВА
AKM 105 F100	30	Работа	2.4	4.5
AKM 115 F120	120	Работа	2.0	4.0
AKM 115 F122	120	Работа	1.6	1.7

CE соответствие

EMC директива 2004/108/EEC	Машинная директива 98/37/EEC (II B)	Директива низкого напр.2006/95/EEC
EN 61000-6-1	EN 1050	EN 60730-1
EN 61000-6-2		EN 60730-2-14
EN 61000-6-3		Категория перенапряжения III
EN 61000-6-4		Степень загрязнения II

Электросхема

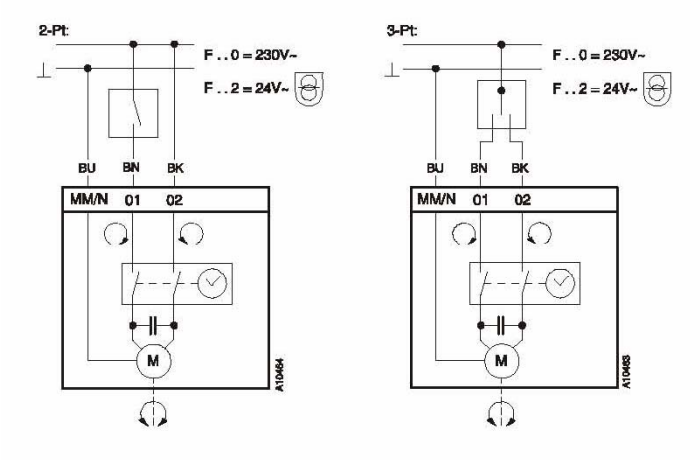

Размерный чертеж

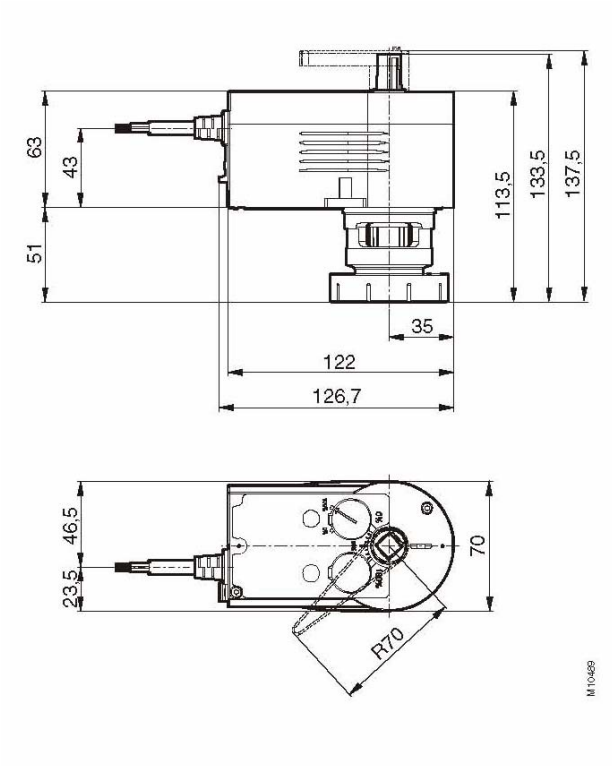

Отпечатано в Швейцарии
Права на изменение сохраняются
N.B.: Запятая в числах обозначает десятичную точку
Fr. Sauter AG, CH-4016 Базель
7151361003 T6