XPES: Потенциометр с заданным значением

Для дистанционной установки заданного значения в электронных и электромеханических системах управления.
Вращающийся переключатель со сменными шкалами и двумя регулируемыми упорами для ограничения/блокировки установленных значений. Светло-серый корпус из негорючего термопластика.

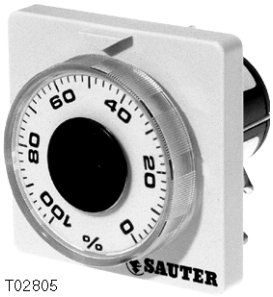

T02805

Y07009

Тип	Ω- Величина	Модель		Вес, [кг]
XPES F001	2000	для монтажа на панелях		0.05
Сменные шкалы [1]	0...40 °C, –20...40 °C 0...100 °C, 30...180 °C 0...100 %, 20...80 % 0...100 % отн.вл., 35...85 % отн.вл. 0...20 г/кг, 2...22 г/кг 0...1 мА, –10...25 °C$_{TP}$ 0...100 кДж/кг	Допуст. темп. окруж. среды Степень защиты [2] Электросхема Чертёж Инструкции по монтажу	 F001 F002 	0...55 °C IP 00 A04751 **A04752** **M310232** **MV 505437**
Нагрузка	2 Вт			

Аксессуары

368433 000 4 промежуточные шкалы (для самостоятельной записи) с градациями: 5/10, 6/12/60, 8/40, 15/30

[1] В моделях F002 шкала (0...100 %) устанавливается во вращающийся переключатель; других шкал нет.
[2] Спереди: IP 52

Электросхема

F001

XPES F001

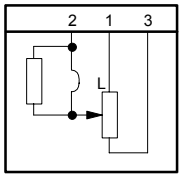

A04751

F002

XPES F002

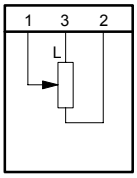

A04752

Чертёж

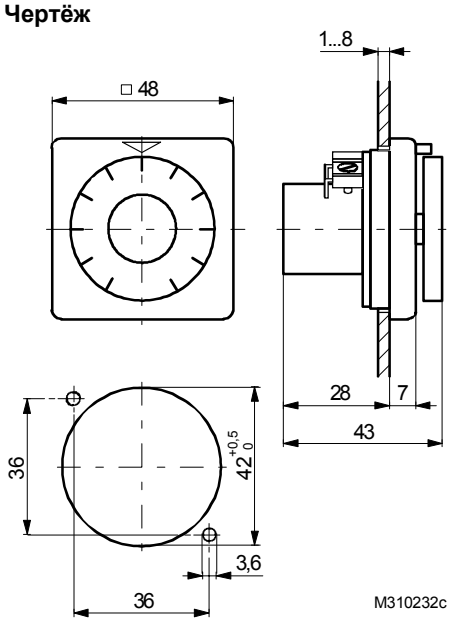

M310232c

Отпечатано в Швейцарии
Права на изменения сохраняются
N.B.: Запятая в числах
обозначает десятичную точку
Fr. Sauter AG, CH-4016 Базель
7 146790 003 K8